KARTA GWARANCYJNA

DATA ZAKUPU	
ADRES WYSYŁKI	
PODPIS / PIECZĄTKA	
OPIS USTERKI	
UWAGI SERWISU	

WYPEŁNIJ W RAZIE POTRZEBY
(*) Skreśl niepotrzebne
Zgadzam się na odpłatną naprawę przetwornicy ze względu na:
* wygaśnięcie okresu gwarancyjnego / * uszkodzenie spowodowane z winy użytkownika

Przed przystąpieniem do naprawy serwis poinformuje telefonicznie o dokładnych kosztach naprawy.
Do wysyłanych reklamacji prosimy załączyć kopię dokumentu zakupu (paragon lub FV).
Pełen regulamin napraw serwisowych znajduje się na Naszej stronie internetowej
www.voltpolska.pl

Prawidłowe usuwanie produktu (zużyty sprzęt elektryczny i elektroniczny).

Oznaczenie umieszczone na produkcie lub w odnoszących się do niego tekstach wskazuje, że po upływie okresu użytkowania nie należy usuwać z innymi odpadami pochodzącymi z gospodarstw domowych. Aby uniknąć szkodliwego wpływu na środowisko naturalne i zdrowie ludzi wskutek niekontrolowanego usuwania odpadów, prosimy o oddzielenie produktu od innego typu odpadów oraz odpowiedzialny recykling w celu promowania ponownego użycia zasobów materialnych jako stałej praktyki. W celu uzyskania informacji na temat miejsca i sposobu bezpiecznego dla środowiska recyklingu tego produktu użytkownicy w gospodarstwach domowych powinni skontaktować się z punktem sprzedaży detalicznej, w którym dokonali zakupu produktu, lub z organem władz lokalnych. Użytkownicy w firmach powinni skontaktować się ze swoim dostawcą i sprawdzić warunki umowy zakupu. Produktu nie należy usuwać razem z innymi odpadami komercyjnymi.

INSTRUKCJA OBSŁUGI

wersja 2025-04-29

ENERGOOSZCZĘDNE POMPY CYRKULACYJNE

OPTI ECO

VOLT POLSKA Sp. z o.o.
ul. Świemirowska 3
81-877 Sopot
www.voltpolska.pl

1. WSTĘP

Treść tej instrukcji ma za zadanie ułatwić możliwie najbardziej obsługę i użytkowanie domowych pomp obiegowych. Zawarto w niej informacje dotyczące bezpiecznego instalowania i użytkowania wyrobu. Zalecane jest, aby dokładnie zapoznać się z instrukcją, gdyż brak stosownej wiedzy z zakresu montażu i obsługi urządzenia może być przyczyną zniszczenia pompy lub obrażeń ciała, spowodowanych przez ruchome części pompy, wydobywające się płyny lub niewłaściwe połączenia elektryczne.

Pompy zawsze podlegają precyzyjnemu sprawdzeniu przed opuszczeniem fabryki. W przypadku niektórych modeli poszczególne części lub akcesoria mogą być zapakowane osobno, należy więc w momencie zakupu dopilnować aby wydane zostały wszystkie elementy urządzenia, oraz sprawdzić, czy urządzenie nie nosi śladów uszkodzenia.

UWAGA: Przed dokonaniem zakupu należy dokładnie sprawdzić czy pompa nie nosi śladów uszkodzenia. Wszelkiego rodzaju uszkodzenia mechaniczne mogą powodować zagrożenie zdrowia i życia oraz nie podlegają gwarancji.

2. ZASTOSOWANIE

Pompy OPTI ECO przeznaczone są do wymuszania obiegu w instalacjach grzewczych. Można je stosować w instalacjach jedno i dwururowych oraz przy montażu ogrzewania podłogowego. Pompa wyposażona jest w system automatycznie dostosowujący charakterystykę pompy do instalacji w której pracuje.

Dzięki konstrukcji pompy opartej o magnesy trwałe i silnikowi elektrycznemu zasilanemu z przetwornicy częstotliwości pompa może dostosować swoją pracę do chwilowego zapotrzebowania, ograniczając w ten sposób straty energetyczne. Jej konstrukcja i cechy użytkowe spełniają najnowsze normy (dyrektywa EuP), a współczynnik efektywności energetycznej EEI jest mniejszy od 0.20

3. PARAMETRY TECHNICZNE

Napięcie zasilania	230 V, -10% ÷ +6%, 50Hz
Wilgotność względna	95%
Poziom ciśnienia akustycznego	Mniejszy niż 43 dB
Temperatura otoczenia	0ºC ÷ +40ºC
Temperatura cieczy	+2ºC ÷ +100ºC
Moc	W zależności od modelu, sprawdź tabliczkę znamionową
Qmax	
Hmax	
Max. ciśnienie pracy	10bar
Stopień ochrony	IP44

5. INSTALACJA ELEKTRYCZNA - UWAGA!

Wszystkie prace związane z instalacją muszą być dokonywane wyłącznie przez wyspecjalizowany personel. VOLT POLSKA nie ponosi odpowiedzialności za jakiekolwiek szkody na osobach lub rzeczach spowodowane ingerencją osób nie posiadających odpowiednich uprawnień.

Podłączenie elektryczne należy zrealizować zgodnie z poniższym schematem:

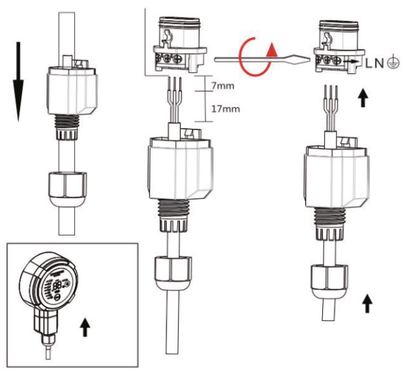

6. PRZECHOWYWANIE I KONSERWACJA

Użytkownik zobowiązany jest czuwać nad stanem technicznym pompy, z zachowaniem wszystkich w/w zasad bezpieczeństwa. Pompa nie wymaga szczególnej obsługi w czasie pracy. Żądane charakterystyki pracy pompy uzyskuje się przez modyfikację prędkości obrotowej silnika. Modyfikacji można dokonać w trakcie pracy pompy, przełącznikiem znajdującym się na skrzynce zaciskowej.

UWAGA: Pompy nie nadają się do tłoczenia cieczy agresywnych, łatwopalnych, wybuchowych, o wysokiej lepkości, zawierających oleje mineralne, cząsteczki stałe oraz zanieczyszczenia włókniste. Uszkodzenia pompy spowodowane tłoczeniem w/w typów cieczy nie podlegają naprawom gwarancyjnym.

4. INSTALACJA POMPY

Urządzenie należy stosować zgodnie z przeznaczeniem. Każdorazowo przed zainstalowaniem pompy należy sprawdzić czy jej stan pozwala na eksploatację w sposób nie zagrażający zdrowiu lub życiu. Podczas montażu, obsługi i eksploatacji należy pamiętać o kilku podstawowych zasadach:

- Wszystkie prace związane z instalacją muszą być dokonywane wyłącznie przez wyspecjalizowany personel
- Wszelkie czynności naprawcze i konserwacyjne należy wykonywać dopiero po wyłączeniu pompy z sieci zasilania
- Przed demontażem należy opróżnić instalacje lub zamknąć zawory odcinające na wlocie i wylocie pompy, a także odczekać aż temp. Elementów spadnie poniżej 50°C.
- W przypadku konieczności wymiany poszczególnych elementów, należy skontaktować się z serwisem producenta.
- Jakiekolwiek poprawki wprowadzone bez uzyskania na to autoryzacji zwalniają Gwaranta od wszelkiego rodzaju odpowiedzialności.
- Po zakończeniu prac ponownie załączyć wszelkie urządzenia ochronne i zabezpieczające

Pompę należy zamontować na prostym odcinku instalacji. Na rurze ssawnej, jak i na rurze doprowadzającej należy zamontować zawory odcinające. Należy zwrócić uwagę, czy ciśnienie w instalacji nie przekracza dopuszczalnego ciśnienia roboczego pompy, a wymagany kierunek przepływu jest zgodny ze strzałką podaną na korpusie pompy.

Pompa powinna być zamontowana w takim miejscu, aby istniał łatwy do niej dostęp (w celu odpowietrzania). Woda w instalacji musi być uzdatniona i w żadnym wypadku nie zamulona. System powinien być wypełniony cieczą i odpowietrzony.

Prawidłowa instalacja pompy:

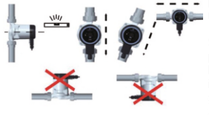

Pompa jest samo-odpowietrzająca i nie musi być odpowietrzana przed uruchomieniem. Powietrze zgromadzone w pompie może być przyczyną hałasu. Hałas ten ustaje po kilku minutach pracy pompy.

Szybkie odpowietrzenie pompy odbywa się poprzez krótkotrwałe uruchomienie pompy na biegu III, zależnie od rodzaju i wielkości instalacji. Pompa zostanie odpowietrzona, gdy poziom hałasu zostanie znacznie zmniejszony i zostanie ona ustawiona zgodnie z zaleceniami z instrukcji.

7. ROZWIĄZYWANIE PROBLEMÓW

Przed rozpoczęciem prac przy pompie, należy sprawdzić czy zasilanie elektryczne zostało wyłączone i upewnić się, że nie może ono być przypadkowo włączone ponownie.

Zakłócenie	Panel sterujący		Przyczyna	Sposób postępowania
Pompa nie działa	Nie świeci się	a)	Jeden z bezpieczników instalacji uległ przepaleniu	Wymienić bezpiecznik
		b)	Zadziałał ochronny wyłącznik nadprądowy lub przepięciowy	Załączyć bezpiecznik
		c)	Pompa jest uszkodzona	Wymienić pompę
	Pokazuje błąd	a)	Awaria zasilania elektrycznego. Napięcie zasilające może być zbyt niskie	Sprawdzić parametry zasilania elektrycznego dla określonego zakresu
	Pokazuje błąd	b)	Pompa jest zablokowana	Usunąć zanieczyszczenia
Hałas w instalacji		a)	Powietrze w instalacji	Odpowietrzyć instalację
		b)	Wydajność jest zbyt duża	Zmniejszyć ciśnienie po stronie ssawnej pompy
Głośna praca pompy		a)	Powietrze w pompie	Uruchomić pompę. Po pewnym czasie pompa odpowietrzy się sama.
		b)	Ciśnienie wlotowe jest zbyt niskie	Zwiększyć ciśnienie po stronie ssawnej lub sprawdzić ilość powietrza w naczyniu wzbiorczym (jeśli jest zainstalowane)
Niewystarczająca wydajność cieplna instalacji		a)	Osiągi pompy są zbyt niskie	Zwiększyć ciśnienie po stronie ssawnej pompy

błąd E1 --> blokada wirnika pompy
błąd E2 --> brak zasilania wirnika
błąd E3 --> za wysokie napięcia zasilania
błąd E4 --> przegrzanie

8.NAPRAWA GWARANCYJNA

Wysyłając urządzenie do serwisu, użytkownik zobowiązany jest do opróżnienia pompy z resztek wody lub innych cieczy, a także do zabezpieczenia urządzenia przed ewentualnymi uszkodzeniami mogącymi powstać podczas transportu. Wszelkie uszkodzenia powstałe z winy klienta nie podlegają naprawie gwarancyjnej.

GWARANCJA NIE OBEJMUJE:

- uszkodzeń będących wynikiem wskutek niewłaściwego transportu środkami nabywcy, oraz wszelkich uszkodzeń mechanicznych spowodowanych użyciem nieoryginalnych części zamiennych oraz w wyniku użytkowania niezgodnego z przeznaczeniem lub zaleceniami instrukcji obsługi,
- uszkodzeń będących wynikiem niewłaściwego przechowywania lub konserwacji,
- uszkodzeń powstałych na skutek pompowania zapiaszczonej wody,
- uszkodzeń powstałych na skutek podłączenia do instalacji elektrycznej nie spełniającej warunków zawartych w instrukcji obsługi, lub niezgodnych z obowiązującymi normami zasilania.
- uszkodzeń powstałych na skutek ingerencji w produkt osób nieautoryzowanych jak również wszelkich dodatkowych przeróbek napraw lub zmian (przeróbek), przez osoby nieupoważnione (np. demontaż wyczki),
- uszkodzeń powstałych w wyniku działania sił zewnętrznych, których przyczyna leży poza urządzeniem, którego gwarancja dotyczy (np. uszkodzeń mrozowych, wypadków losowych, klęsk żywiołowych, sił wyższych itp.)

Zmiany ustawień skrzynki zaciskowej można dokonać w następujący sposób:
Odkręcić śruby łączące silnik z korpusem pompy
Obrócić silnik w zadane położenie
Ponownie przykręcić śruby

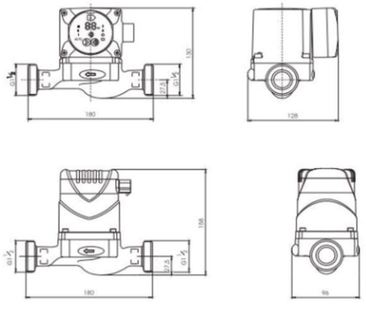

Wybór nastawu pompy w zależności od typu instalacji. Nastawa fabryczna = AUTO

Poz.	Typ instalacji	Nastawa pompy	
		Zalecana	Alternatywna
A	Ogrzewanie podłogowe	AUTO	Praca według charakterystyki stałego ciśnienia (CP) na biegach I,II i III
B	Instalacje C.O.	AUTO	Praca według charakterystyki zmiennego ciśnienia (PP) na biegach I,II i III

AUTO (ogrzewanie podłogowe lub instalacje dwururowe)

Funkcja AUTO (ustawiona fabrycznie) przystosowuje parametry pracy pompy do aktualnego zapotrzebowania instalacji grzewczej. Ponieważ parametry pracy pompy zmieniają sie powoli, zaleca się, aby przed dokonaniem zmian nastaw pompy pozostawić pompę z załączoną funkcją AUTO, przynajmniej przez tydzień. W trybie AUTO pompa zapamiętuje ostatnie parametry pracy. Jeżeli ponownie wybierzemy funkcję AUTO, pompa powróci do ostatnich ustawień w trybie AUTO.

Pompa ma możliwość wyboru automatycznej redukcji nocnej. Ustawienie fabryczne automatycznej redukcji nocnej: nieaktywne.

W celu zapewnienia prawidłowego działania automatycznej redukcji nocnej, muszą być spełnione następujące warunki:

- Pompa musi być zamontowana na rurze zasilającej. Automatyczna redukcja nocna nie działa, jeżeli pompa jest zamontowana na rurze powrotnej.
- Instalacja (kocioł) musi być wyposażona w automatyczną regulację temperatury cieczy. Aktywacja automatycznej redukcji nocnej odbywa się przez naciśnięcie przycisku obniżenia nocnego.

Od momentu uaktywnienia automatycznej redukcji nocnej, pompa będzie automatycznie zmieniała swoje osiągi pomiędzy pracą normalną a redukcją nocną. Zmiana trybu pracy pomiędzy redukcją nocną a pracą normalną zależy od temperatury cieczy płynącej w przewodzie. Pompa automatycznie przechodzi na pracę z redukcją nocną w momencie, gdy czujnik zarejestruje spadek temperatury cieczy o więcej niż 10-15 °C w ciągu ok. 2 godzin. Spadek temperatury musi wynosić co najmniej 0,1 °C/min. Powrót do normalnego stanu pracy nastąpi bez opóźnienia czasowego, jeżeli temperatura medium wzrośnie o ok. 10 °C.